TARA Robinet de service Eau froide - Platine

17 500 892

- saillie 100 mm
- bec déverseur fixe
- jet circulaire enrichi en air
- hauteur de robinetterie 115 mm
- hauteur jusqu'au mousseur 40 mm
- diamètre de percement 35 mm
- raccord 1/2"
- rosace Ø 45 mm
- débit maxi. 7 l/min
- sans plomb
- Ce produit contribue au respect des exigences des systèmes d'évaluation des bâtiments écologiques, par exemple LEED®, BREEAM®, DGNB

Platine	17 500 892-08
Chrome	17 500 892-00
Platine brossé	17 500 892-06
Dark Chrome	17 500 892-19
Laiton brossé (Or 23cts)	17 500 892-28
Noir mat	17 500 892-33
Champagne brossé (Or 22cts)	17 500 892-46
Champagne (Or 22cts)	17 500 892-47
Chrome brossé	17 500 892-93
Dark Platinum brossé	17 500 892-99

Nous nous réservons le droit de modifier les modèles, la gamme de produits et les spécifications techniques sans préavis.
Pour de plus amples informations, rendez-vous sur : www.dornbracht.com +49 (0) 2371 8899 900 mail@dornbracht.com

TARA Robinet de service Eau froide - Platine

17 500 892

mm [inches]

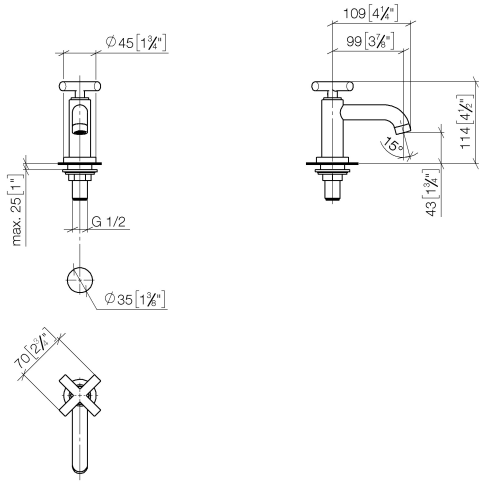

Diagramme de débit

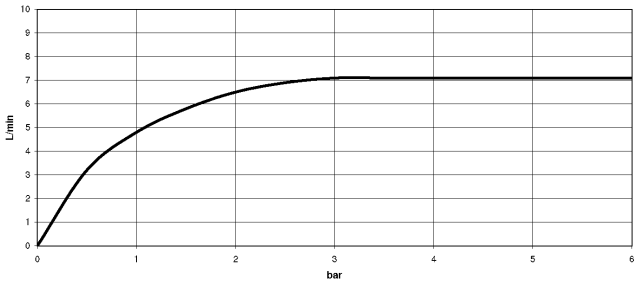

Certificats

LGA_18931.

TARA Robinet de service Eau froide - Platine

17 500 892

Les pièces pour les autres finitions peuvent être trouvées ici : Chrome

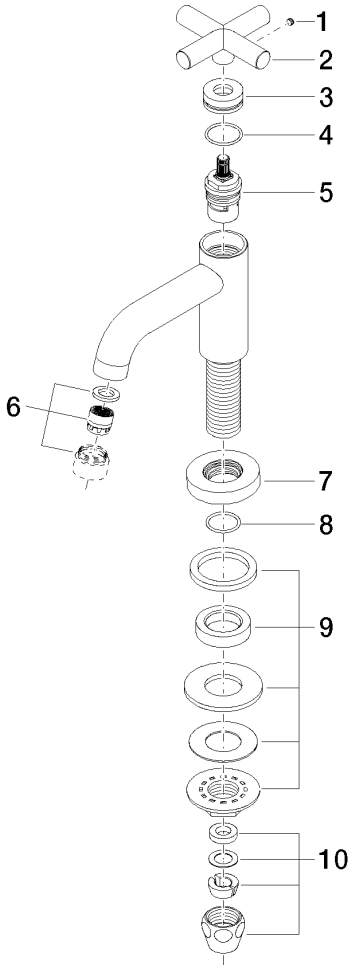

Liste des pièces de rechange

N°	Article Numéro	Désignation	Fréquence de montage	Délai de livraison
1	09 31 11 055 90	tige	1	2
2	09 20 89 011-08	poignée	1	40
3	09 21 02 089-08	douille	1	40
4	09 14 10 085 90	joint	1	2
5	90 90 03 135 00 90	tête céramique	1	2
6	90 23 01 068 01-08	mousseur	1	40
7	09 27 89 106-08	rosace	1	40
8	90 14 10 032 00 90	joint	1	2
9	04 23 10 010 88 90	set de fixation	1	2
10	90 23 30 040 00-08	joint américain	1	40

Nous nous réservons le droit de modifier les modèles, la gamme de produits et les spécifications techniques sans préavis.
Pour de plus amples informations, rendez-vous sur : www.dornbracht.com +49 (0) 2371 8899 900 mail@dornbracht.com